■基本仕様

■タイプ１
定格出力：1.0～3.0kVA
LP ガス：20kg×2 本

■タイプ２
定格出力：4.0～6.0kVA
LP ガス：30kg×2 本

■タイプ３
定格出力：7.0～9.5kVA
LP ガス：50kg×2 本

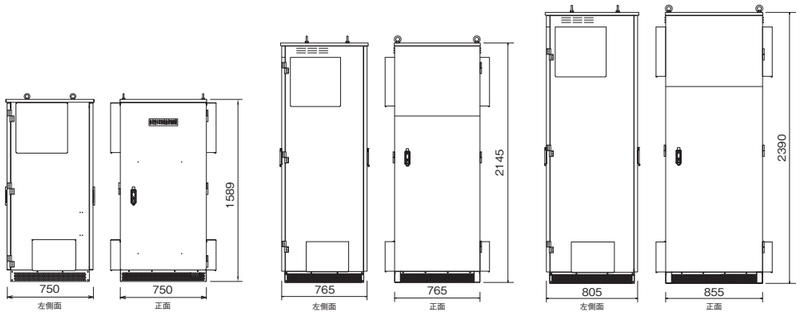

型式		GB1000/GB2000/GB3000	GB4000/GB5000/GB6000	GB7000/GB8000/GB9000
発電機	定格出力	1.0/2.0/3.0kVA	4.0/5.0/6.0kVA	7.0/8.0/9.5kVA
	相数	単相	単相	単相
	定格電圧	100V±10%	100V±10%	100V±10%
	周波数	50Hz / 60Hz	50Hz / 60Hz	50Hz / 60Hz
	力率	80%	80%	80%
エンジン	形式	空冷４サイクル	空冷４サイクル	空冷４サイクル２気筒
	出力	3.0kw	6.0kw	9.5kw
	潤滑油量	0.6L+0.5L（リザーブタンク）	1.2L	1.5L
	始動方式	セルモーター	セルモーター	セルモーター
	電圧調整方式	A.V.R	A.V.R	A.V.R
使用燃料		LP ガス 20kg×2 本	LP ガス 30kg×2 本	LP ガス 50kg×2 本
外径寸法（突起部含まず）全長 / 全幅 / 全高		750×750×1589mm	765×765×2145mm	855×805×2390mm
重量（LP ガス容器含まず）		250kg ※GB1000 の場合	―	―

■タイプ４（定格出力：1.0 ～ 3.0kVA　LP ガス：20kg×2 本）

型式		GBs1000/GBs2000/GBs3000
発電機	定格出力	1.0/2.0/3.0kVA
	相数	単相
	定格電圧	100V±10%
	周波数	50Hz / 60Hz
	力率	80%
エンジン	形式	空冷４サイクル
	出力	3.0kw
	潤滑油量	0.6L+0.5L（リザーブタンク）
	始動方式	セルモーター
	電圧調整方式	A.V.R
使用燃料		LP ガス 20kg×2 本
外径寸法（突起部含まず）全長 / 全幅 / 全高		1400×600×1200mm
重量（LP ガス容器含まず）		―

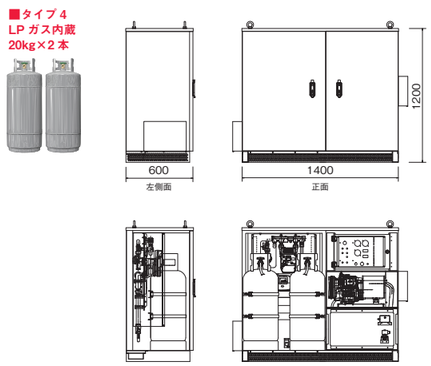

・本仕様は、予告なく変更することがあります。・発電機は排気ガスに注意し、換気のよいところでご使用ください。

20200601

■お問い合わせは

株式会社ジー・スリーホールディングス
〒140-0002
東京都品川区東品川 2-3-14 東京フロントテラス 12 階
TEL：03-5781-2522　FAX：03-5781-2533
URL：http://www.g3holdings.com/

ＬＰガス式　非常用発電機
筐体モデル（LP ガス内蔵タイプ）
GB シリーズ

ＬＰガスの優位性

●災害に強いＬＰガスを採用

電気や都市ガス等と違い、いち早く復旧が可能です。
また、運搬性能に優れ、災害時でも安定的に供給可能な燃料です。

●環境への影響が少ない

容器に入っている為、ガソリンや軽油と比較して、
燃料流出による河川等への水質汚濁の心配が少ない。

●燃料の劣化がない

ガソリンや軽油でよくおこる、燃料劣化による目詰まり等の心配がなく、長期間保管後でもスムーズに始動できます。

●クリーンな排ガス

排気ガスに硫化物やすす等の有害物質をほとんど含んでおらず、
NOx、PM 等、大気汚染の原因となる物質の排出量が極めて少ない。

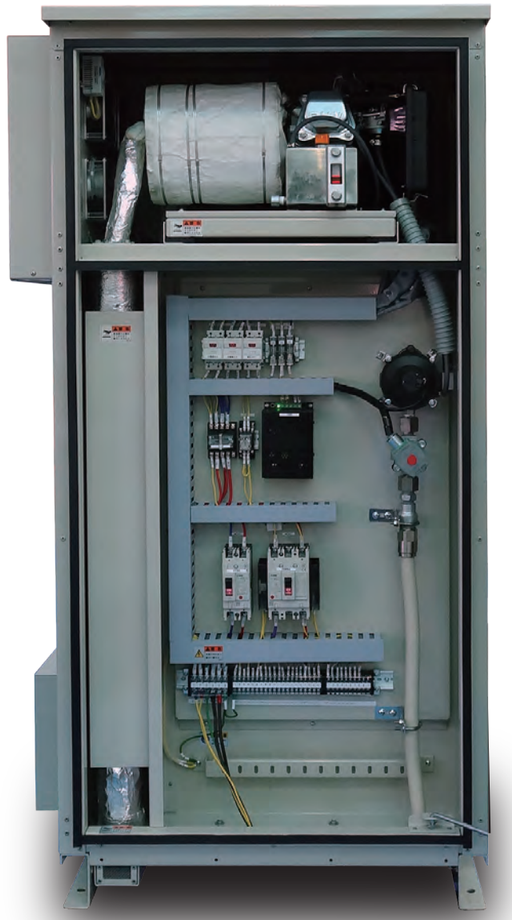

※写真イメージ GB1000 の場合

装置の特徴

●自動起動、自動停止機能を搭載

停電時に自動的に起動し、いち早く電気を供給します。
商用電源が復旧した際は、自動で停止します。

●72 時間連続運転が可能（出力：1.0kVA の場合）

潤滑油補給することなく、72 時間以上の連続運転が可能です。
（LP ガス 20kg×2 本）

●異常発生時に自動停止

万が一、発電機やエンジンに異常が発生した場合は、
自動で停止するので、安心して使用できます。

●定格出力 1.0kVA ～ 9.5kVA まで製造可能

本モデルは使用用途に合わせて、
定格出力を 1.0kVA ～ 9.5ｋVA まで製造可能です。

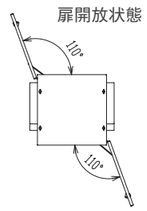

盤内器具類等

- モード切替スイッチ（遠方・機側）
- スイッチ（自動・手動）
- スイッチ（商用側・発電機側）
- 試験スイッチ
- スイッチ（始動・停止）
- 非常停止スイッチ
- 故障復帰スイッチ
- 電圧計
- 電流計
- 周波数計
- 潤滑油温度計
- 積算時間計

状態表示灯
- 商用電源受電
- 発電機運転
- 商用電源送電
- 発電機電源送電
- スタンバイ

重故障
- 始動渋滞
- 潤滑油面低下
- 潤滑油温上昇
- 過回転
- 過電圧
- 過電流
- 非常停止
- ガス遮断
- ガス漏洩

軽故障
- 主遮断器切
- ガス残量低下
- 蓄電池温度上昇

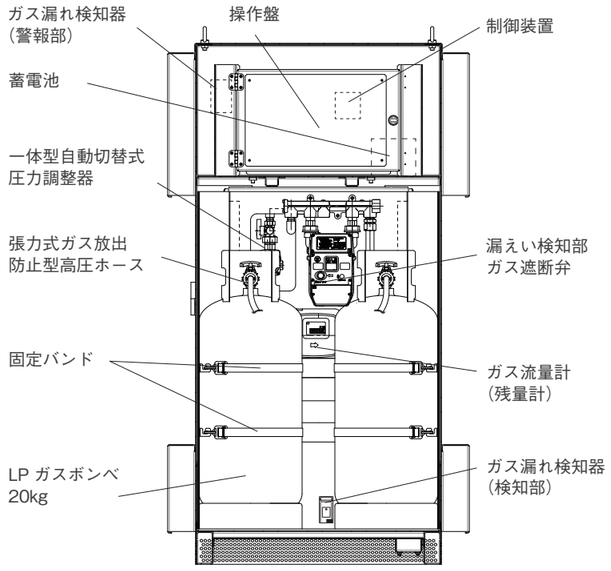

正面図

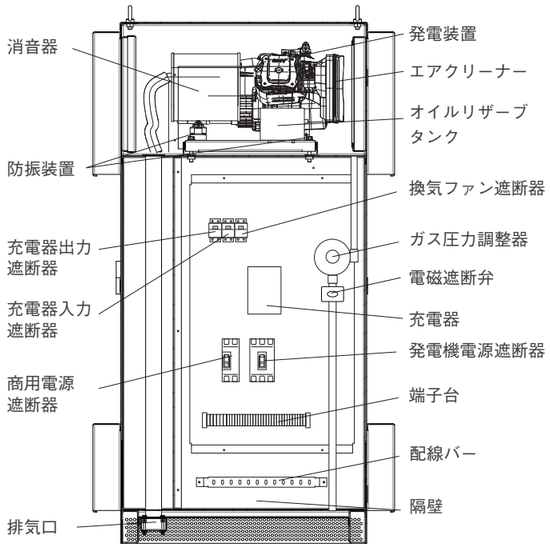

背面図

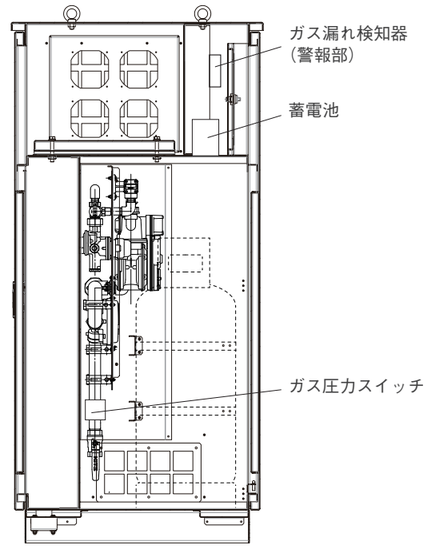

左側面図